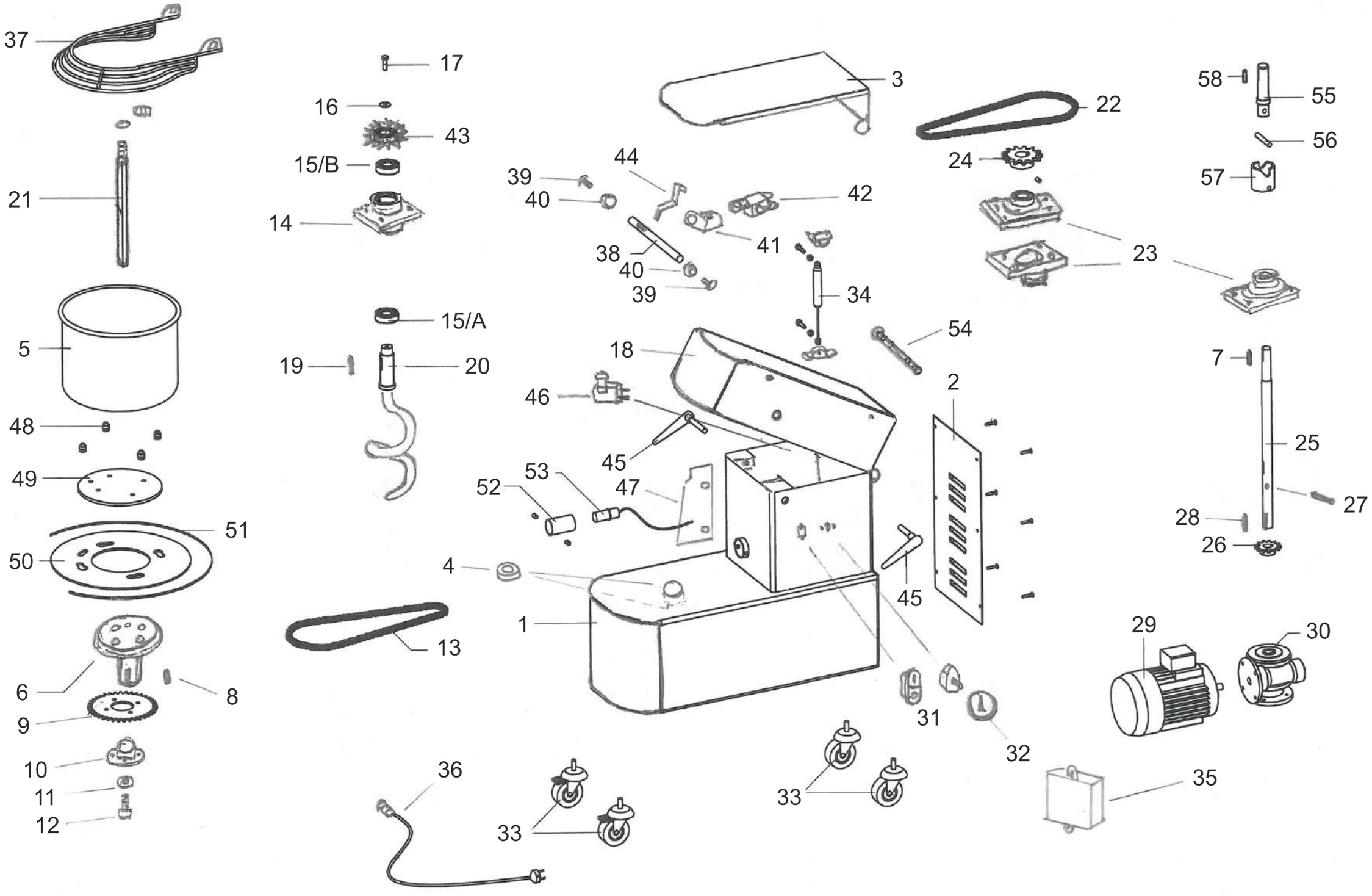
37
17
16
43
15/B
14
21
5
48
49
51
50
6
8
9
10
11
12
15/A
19
20
13
36
33
3
22
44
39
40
42
41
38
40
39
34
54
18
46
45
53
52
47
4
1
2
45
31
32
33
24
23
58
55
56
57
7
25
27
28
26
29
30
35